AXAM Maszyny i Urządzenia

Ćwiklinek 45
09-100 Płońsk
tel: 516 042 555







Filtr powietrza HATZ 1D 60-81

link do produktu:
https://b2b.axam.net.pl/filtry-powietrza-i-czesci-zamienne/1710-filtr-powietrza-hatz-1d-60-81.html

Producent: Części i akcesoria

Nr referencyjny: 01493000

Informacje

Filtr powietrza HATZ 1D 60-81 - nowy i oryginalny.

Opis produktu

Specyfikacja:

- Producent - niemiecka firma HATZ.
- Numer katalogowy filtra: 01493000 = 01493001
- Pozycja nr 7 z karty katalogowej (drugie zdjęcie)
- Zastosowanie: silniki HATZ 1D60 1D81 1D90
- Filtr oryginalny, fabrycznie nowy.

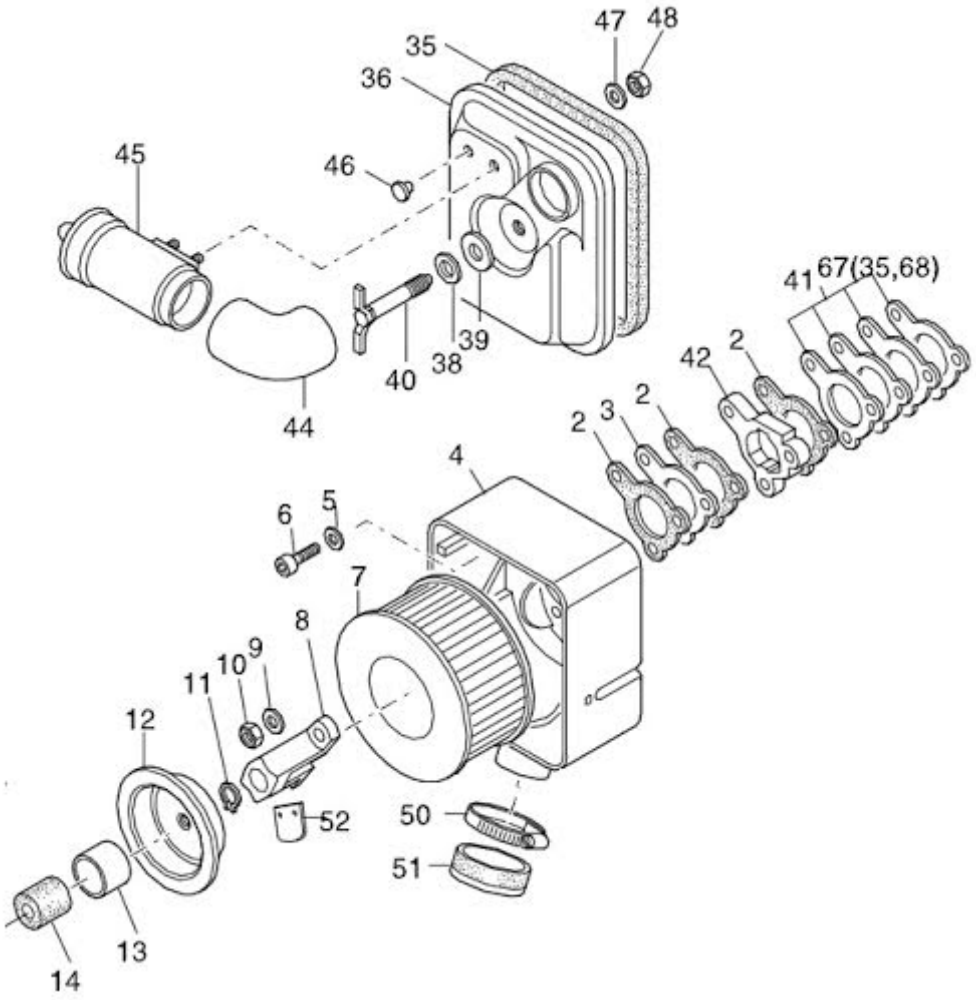
47
48
35
36
45
46
41
67(35,68)
2
42
2
3
2
39
38
40
44
4
6
5
7
8
9
10
11
12
52
50
51
13
14